名　　称	仕　　様
本体材料	軽量形鋼
本体骨組構造	軽量鉄骨造
屋根	断熱入りパネル30t
壁パネル	両面亜鉛鋼板 @0.3t 断熱ウレタンパネル 30t
床	下地－15t 合板　仕上－ﾉﾝｽﾘｯﾌﾟｼｰﾄ貼り
ドア	アルミサッシ　フラッシュドア
窓	アルミサッシ　ルーバー窓

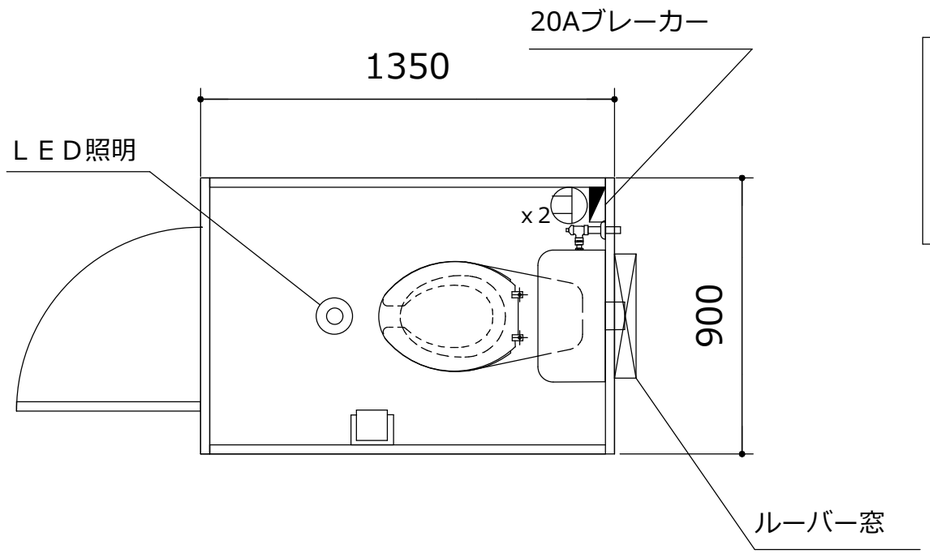

【仕様】

フレーム：ブラック
パネルデザイン：規格(ホワイト・エンボス加工)
サッシカラー
Fドア・ルーバー窓：ブラック

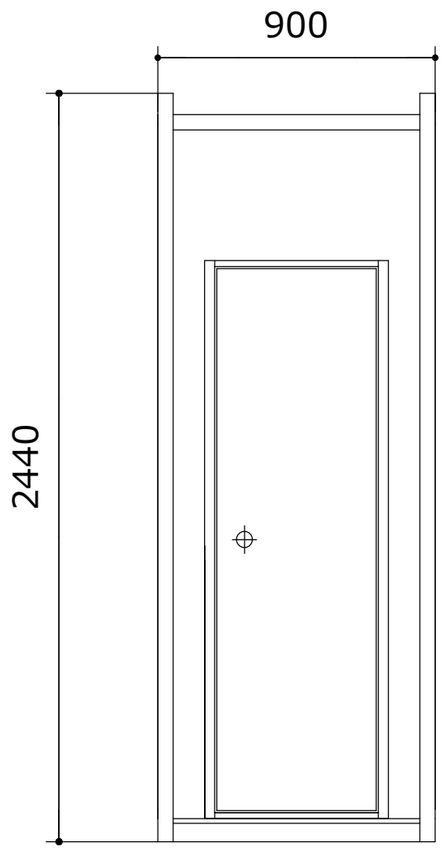

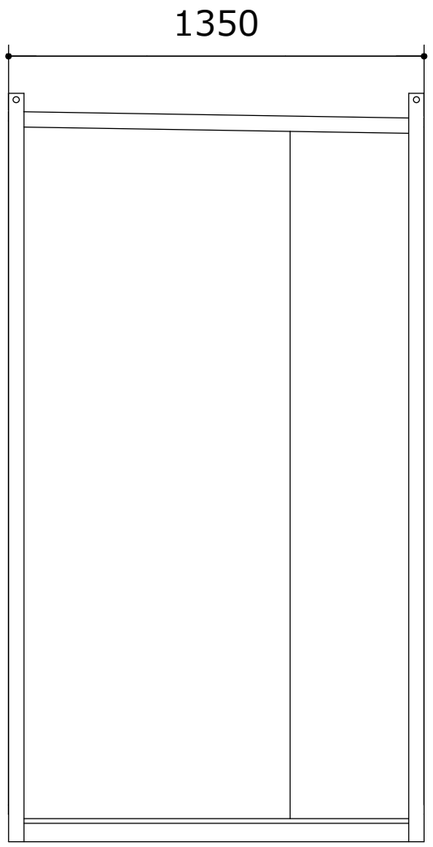

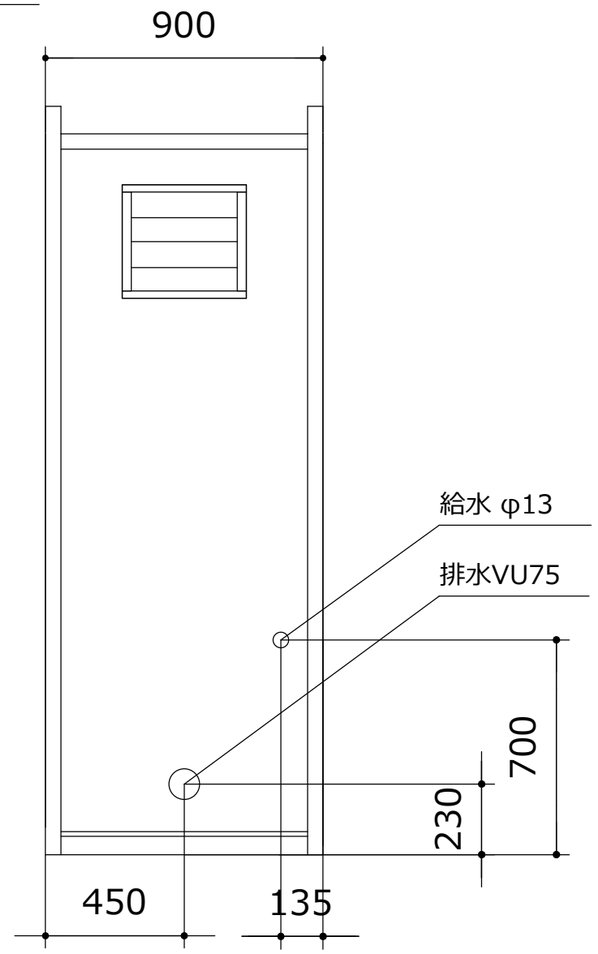

お客様名	確認印	商品名	縮　尺	販売元	作図
レンタル品		K-space K-T0.3型BK　洋式水洗トイレ	1:20 (A3)	SpaceCreate Co.,Ltd.	寶田悠